UNG
Shurtan GKM

"O'zbekneftgaz" AJ
"Shurtan gaz kimyo majmuasi" MCHJ
MTRB xizmati
RO'YXATGA OLINDI
074/005-2814
2022 yil "09" 12

«УТВЕРЖДАЮ»
Главный механик
ООО «Шуртанский ГХК»
Х.Аллаяров
"09" 12 2022 г.

Техническое задание
на закупку ручной гидравлической тележки
для нужд ООО «Шуртанский ГХК»

1. ОБЩИЕ СВЕДЕНИЯ

1.1 Наименование
Ручная гидравлическая тележка
1.2 Основание и цель приобретения оборудования
Основание: Внеплановая заявка на 2022 года Цель: Транспортировка и размещение товаров на складе
1.3 Сведения о новизне
Товар должен быть новым и пригодным для использования, который не был в употреблении, в том числе не был восстановлен, у которого не были восстановлены потребительские свойства.

2. ТЕХНИЧЕСКИЕ ТРЕБОВАНИЯ

2.1 Основные технические требования

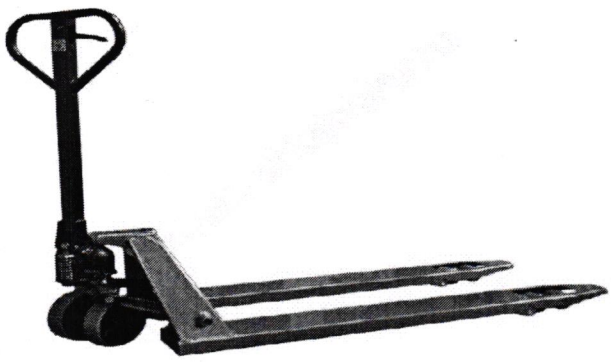

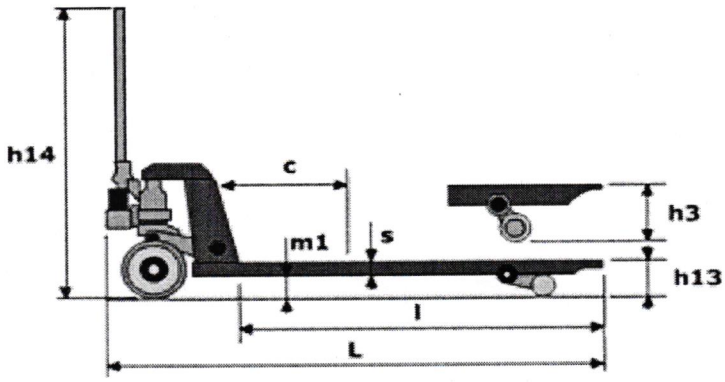

Тип	ручная
Г/п	2000 кг
Центр загрузки	575 мм
Высота подъема	190 мм
Высота подъема (min)	75 мм
Дорожный просвет	15 мм
Длина вил	1150 мм
Ширина вил	550 мм
Расстояние между вилами	230 мм
Ширина вилы	160 мм
Высота вилы	60 мм
Общая длина	1530 мм
Общая ширина	550 мм
Высота ручки	1220 мм
Габаритн. высота (min)	440 мм
Размер передних колес	180x50 мм
Размер задних колес	80x70 мм
Число колес спереди/сзади	2/4
Радиус поворота	1367 мм
Ширина прохода с паллетой	1832 мм
Рабочая температура	-20 … +50
Вес	68 кг.
Количество	8 шт.

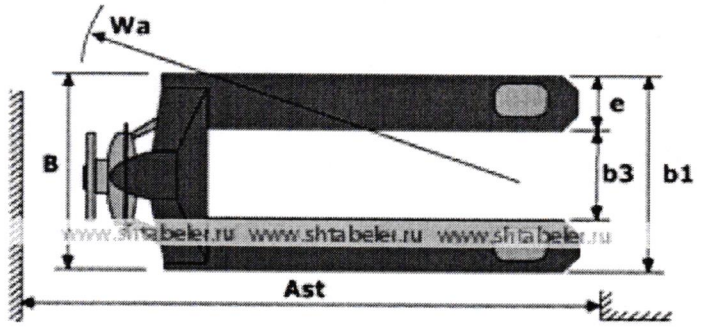

3. ТРЕБОВАНИЯ ПО ПРАВИЛАМ СДАЧИ И ПРИЕМКИ

3.1 Порядок сдачи и приемки

Приемка и входной контроль Продукции соответствия количеству, качеству и размерам выполняется на складе Заказчика. В случае несоответствия поставляемого товара с заказной спецификацией или если товар не прошел входной контроль качества, Поставщик обязан заменить его в течение срока, указанного в договоре. Транспортные расходы при замене товара берет на себя Поставщик товара.

3.2 Требования по передаче заказчику технических и иных документов при поставке оборудования

Технический паспорт товара и инструкция пользователя (руководство по эксплуатации) должна быть на узбекском или на русском языке.
- сертификат на материалы;
- сертификат соответствия завода изготовителя;
-сертификат о качестве товара, выписанного производителем;

4. ТРЕБОВАНИЯ К ОБЪЕМУ И/ИЛИ СРОКУ ПРЕДОСТАВЛЕНИЯ ГАРАНТИЙ

Товар должен быть произведён не более чем за шесть месяцев до даты отгрузки, в полном соответствии с описанием, техническими условиями, спецификацией завода изготовителя и/или условиями настоящего технического задания, а также обеспечить предусмотренное качество. Поставщик должен поставить качественный товар от завода изготовителя или его официального представителя (дистрибьютор);
В случае выхода из строя Товара в течении гарантийного периода, поставщик обязан заменить товар на за свой счет;
Срок гарантии товара не менее 3 лет.

5. ТРЕБОВАНИЯ ПО РЕМОНТНОПРИГОДНОСТИ

Товар должен быть ремонтопригодным.

6. ТРЕБОВАНИЯ К КОЛИЧЕСТВУ, КОМПЛЕКТАЦИИ, МЕСТУ И СРОКУ (ПЕРИОДИЧНОСТИ) ПОСТАВКИ

Ручная гидравлическая тележка - 8 штук;
Место поставка: Республика Узбекистан, Кашкадарьинская область, Гузарский район, п. Шуртан, 180300
Время и место доставки определяется предложением поставщика и договором.

**Примечание: За правильность заполнения и незаполненные пункты ответственность несёт разработчик.*

Разработчики:

Инженер ОГМ: _____ **Ф. Ботиров**

Начальник цех РМЦ: _____ **С. Куватов**

Механик цеха ЦПЭ: _____ **Ф. Нурматов**

Механик цеха ЦПП: _____ **Ш. Шукуров**

Механик цеха ПГВС: _____ **Э. Гойнов**

Инженер СУМТР: _____ **У. Хилиров**