UNG
Shurtan GKM

«Tasdiqlayman»
ShGKM MChJ Bosh direktorining o'rinbosari
_______________ G'. Ibadullayev
«____»_____________ 2024 y.

"O'zbekneftgaz" AJ
"Shurtan gaz kimyo majmuasi" MCHJ
MTRB xizmati
RO'YXATGA OLINDI
074/ 042-4660/4
2024 yil "12" 11

"Shurtan GKM'' MCHJ ishchilar shaxarchasi hududidagi "99750 sonli Harbiy qism" uchun "100 o'rinli Oshxona" binosini mebellar bilan ta'minlash bo'yicha

TEXNIK TOPSHIRIQ

SHGKM – 2024 yi

1.UMUMIY MA'LUMOTLAR

Oshxona mebellari bilan ta'minlash.

1. Stul – 100 dona
2. Stol – 25 dona
3. Stol va yumshoq stullar jamlanmasi (12 kishilik) – 1 komplekt (jamlanmada 12 dona stul va 1 dona stoldan iborat)
4. Yumshoq mebellar to'plami - 1 komplekt
5. Shkaf (kiyimlar uchun) - 1 dona
6. Kiyim tutqich (Вещалка) (Oshxona ishchi xodimlari uchun) - 3 dona
7. Bosh kiyim va kiyimlarni ilib quyish uchun ilgak - 10 dona
8. Oshxona boshlig'i xonasi uchun mebellar to'plami – 1 komplekt (Ish stoli-1 dona, kreslo-1 dona, yordamchi stol-1 dona, ko'p fuksiyali shkaf-1 dona, stul- 2 dona)
9. Oshxona jihoz va inventorlarini saqlash uchun ustun (стоикд для кухонного инвентаря)- 2 dona

1.2. Xarid qilishning asosi va maqsadi

Asos: 2021 yil 07-iyuldagi 042/32-sonli sayyor yig'ilish bayoni va KQ xizmatining 2024-yil 27-sentabrdagi 042/18773 sonli bildirgisi.

Maqsad: "Shurtan GKM'' MCHJ ishchilar shaxarchasi hududidagi "99750 sonli Harbiy qism" uchun "100 o'rinli Oshxona" binosi mebellari bilan ta'minlash.

2.ASOSIY TEXNIK TALABLAR

TEXNIK TOPSHIRIQ / ТЕХНИЧЕСКОЕ ЗАДАНИЕ / TECHNICAL ASSIGNMENT

1. Stul (Oshxona uchun stul)- 100 dona

Yuk kutara olishi: 150 kg

Tayanch qismlari (Karkasi) materiali - metal profil o'lcham 20mm×30mm li qalinligi 1,5 mm dan kam bo'lmasligi shart.

Payvandlash, bukish, shaklli qismlariga va rangiga talablar: -payvand joylari choklari mustahkam nuqsonlarsiz va jilvirlangan bo'lishi shart, metallarni qayirish bukish joylari maxsus uskunalar orqali amalga oshirilgan bo'lishi shart. Rangi jilvirlash ishlaridan so'ng sifatli buyoq mahsulotlaridan foydalangan holda amalga oshirilishi shart(bunda buyoq sifati GOST standarlariga muvofiq bo'lishi shart).

Qoplama materialiga ta'lablar:- suniiy teri (Qoplanayotgan material qalinligi 1 mm dan kame mas, usti silliq suyuqlikni singdirmaydigan mato).

Yog'och qismlariga ta'lablar:- 20 mm qalinlikdagi NDF, DSP yoki tabiiy yog'och(bunda materiallar ulanmagan yaxlit xolatda bolishi shart).

Rangi: metal qismlari oq, matosi oq (koja).

Izoh: jihoz va mebillar o'lchamli va ko'rinishi aynan rasmda ko'rsatilgan kabi bo'lishi shart.

Mebillar, jihozlar, uskunalar shakli va tashqi ko'rinishi suratda ko'rsatilgan kabi bo'lishi shart.

2. Stol 4 kishilik - 25 dona

Yuk kutarishi: 150 kg

Tayanch qismlari (Karkasi) materiali - metal profil o'lchamlari 60mm×60mm, metal qalinligi 2 mm dan kam bo'lmasligi shart.

Payvandlash, bukish, shaklli qismlariga va rangiga talablar: -payvand joylari choklari mustahkam nuqsonlarsiz va jilvirlangan bo'lishi shart, metallarni qayirish bukish joylari maxsus uskunalar orqali amalga oshirilgan bo'lishi shart. Rangi jilvirlash ishlaridan so'ng sifatli buyoq mahsulotlaridan foydalangan holda amalga oshirilishi shart(bunda buyoq sifati GOST standarlariga muvofiq bo'lishi shart).

Tepa qismi materiali: Mebillar uchun NDF yoki laminat bo'lgan qalinligi 16 mm dan kam bo'lmagan. Stol ustki qismi yonlari metal karkaz qismigacha ikki qavatli (32 mm dan kame mas) NDF yoki laminat qilinishi shart, yonlari va qirralari ustki qismi bilan bir xil ragdagi laminat bilan mustahkam kliylangan bo'lishi shart.

Rangi: metal qismlari ko'l rang, ustki materiali

O'lchamlari: rasmda ko'rsatilgan.

Mebillar, jihozlar, uskunalar shakli va tashqi ko'rinishi suratda ko'rsatilgan kabi bo'lishi shart.

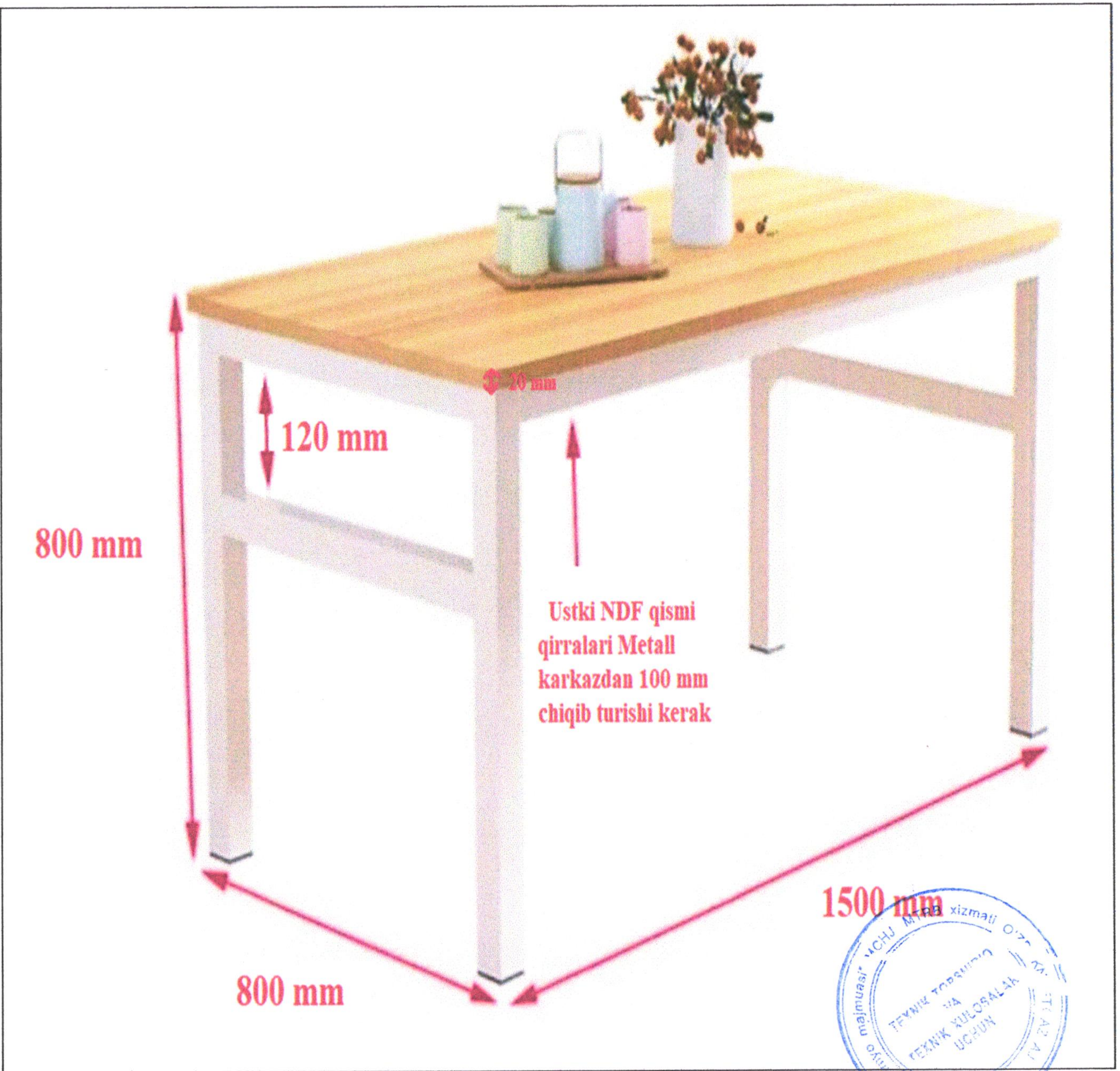

3. Stol va yumshoq stullar to'plami- 1 jamlanma (jamlanmada 12 dona stul va 1 dona stoldan iborat)

Stol yuk kutarishi: 300 kg
Stol va yumshoq stullar materiali va shakliga talablar:
Tayanch qismi (oyoqlari) materiali tabiiy yog'ochdan. Oyoqlari jilvirlangan ishlov berilgan dastgohda shakl berilgan va buyoq bilan ishlov berilgan bo'lishi shart.
Ustki NDF qoplama qismi va oyoqlarini tutib turuvchi qismi materiali qalinligi 4 sm dan kam bo'lmagan tabiiy yog'ochdan bo'lishi shart, silliqlangan, uzunligi buyicha butun yaxlit bo'lishi(ulanmagan), buyoq bilan tuyuntirilgan bo'lishi shart.
Ustki qismi NDF materialidan, yon qirralari shakli ovalni, qirg'oqlariga shakl berilgan va buyoq bilan ishlov berilgan bo'lishi shart.
Ustki qismigacha bo'lgan balandligi 800 mm, ustki qismi uzunligi 3000 mm, ustki qismi eni 1150 mm dan kam emas.
Stul yuk kutarishi: 150 kg
Eni: 450 mm Chuqirligi:400 mm Buyi: 800 mm
Karkas: tabiiy yog'och, karkaz qismi mustahkam kliylangan va qistirma bilan qotirilgan bo'lishi shart.
Materiali mato qismi va boshqa qismlarga ta'lablar:
Qoplanayotgan mato qalinligi 2 mm, mustahkam DSP taglik(qalinligi 20 mm) ustiga yumshoq(gubkali) qatlamdan so'ng mustahkam qilib mahkamlangan bo'lishi shart.

TEXNIK TOPSHIRIQ VA TEXNIK XULOSALAR UCHUN

4. Yumshoq mebellar to'plami stoli bilan:-1 jamlanma
Burchakli ajraladigan yumshoq mebil: uzunligi 2500 mm, eni 1150 mm, balandligi 500 mm.
Karkas qismi: yog'och, DSP qalinligi 20 mm.
Mato qismi materiali: qalinligi 2 mm dan kam bo'lmagan mustahkam yumshoq material.
Stol: Tayanch qismlari (Karkasi) materiali - metal profil o'lchamlari 60mm×60mm, metal qalinligi 2 mm dan kam bo'lmasligi shart.
Payvandlash, bukish, shaklli qismlariga va rangiga talablar: -payvand joylari choklari mustahkam nuqsonlarsiz va jilvirlangan bo'lishi shart, metallarni qayirish bukish joylari maxsus uskunalar orqali amalga oshirilgan bo'lishi shart. Rangi jilvirlash ishlaridan so'ng sifatli buyoq mahsulotlaridan foydalangan holda amalga oshirilishi shart(bunda buyoq sifati GOST standarlariga muvofiq bo'lishi shart).
Tepa qismi materiali: Mebillar uchun NDF yoki laminat bo'lgan qalinligi 16 mm dan kam bo'lmagan. Stol ustki qismi yonlari metal karkaz qismigacha ikki qavatli (32 mm dan kam emas) NDF yoki laminat qilinishi shart, yonlari va qirralari ustki qismi bilan bir xil ragdagi laminat bilan mustahkam kliylangan bo'lishi shart.
Rangi: o'tkirmalla
O'lchamlari: rasmda ko'rsatilgan.
Mebillar tashqi ko'rinishi: buyurtmachi bilan kelishiladi
Mebillar, jihozlar, uskunalar shakli va tashqi ko'rinishi suratda ko'rsatilgan kabi bo'lishi shart.

TEXNIK TOPSHIRIQ VA TEXNIK XULOSALAR UCHUN

5. Shkaf (kiyimlar uchun) - 1 dona

Materiali: Laminat, NDF qalinligi 16 mm dan kam emas. Ikki eshikli kiyim ilishga muljallangan ilgakli, tashqi ko’rinishi rasmda ko’rsatilgan kabi bo’lishi shart.

Eshiklarni ochish uchun tutqichlar: Metall yoki rangli metallardan bo’lishi va buyoq bilan ishlov berilgan bejirm bo’lishi shart.

Kiyim ilidirish uchun maxsus ilgak bo’lishi shart.

Mebillar, jihozlar, uskunalar shakli va tashqi ko’rinishi suratda ko’rsatilgan kabi bo’lishi shart.

TEXNIK TOPSHIRIQ VA TEXNIK XULOSALAR UCHUN

6. Kiyim tutqich (Вещалка) - 3 dona Devorga o'rnatiladigan 6 ilgakli kiyim ilgich (вешелка) Uzunligi 250 mm Eni 600 m Balandligi 260 mm Karkas: metal zanglamaydigan, kulrang bo'yoq bilan bo'yalgan bo'lishi shart. **Mebillar, jihozlar, uskunalar shakli va tashqi ko'rinishi suratda ko'rsatilgan kabi bo'lishi shart.**	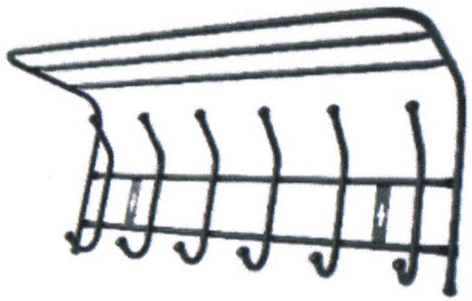
7. Bosh kiyim va kiyimlarni ilgich - 10 dona Tashqi ko'rinishi: Rasmda ko'rsatilgan kabi. Ilgichlar soni 10 ta Uzunligi: 1000 mm Eni: 600 mm Balandligi: 1800 mm Karkas: metal Materiali: 20 mm × 20 mm o'lchamdagi maxsus nerjaveyka qalinligi 1.5 mm **Mebillar, jihozlar, uskunalar shakli va tashqi ko'rinishi suratda ko'rsatilgan kabi bo'lishi shart.**	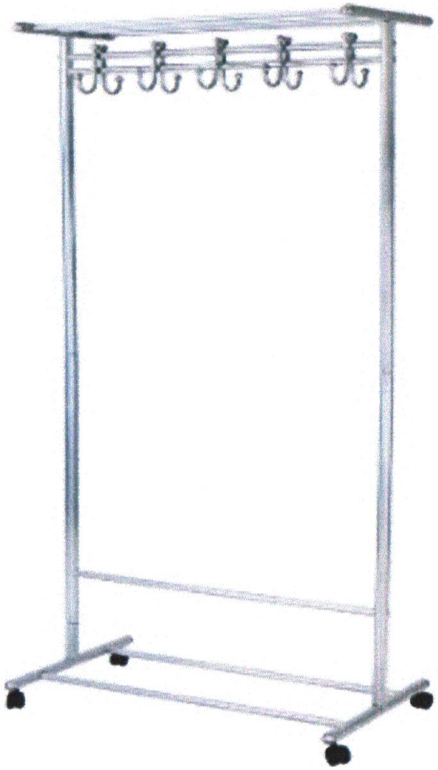

8. Oshxona boshlig'i xonasi uchun mebellar to'plami – 1 komplekt (Ish stoli-1 dona, kreslo-1 dona, yordamchi stol-1 dona, ko'p fuksiyali shkaf-1 dona, stul- 2 dona)

Kreslo yuk kutarishi: 150 kg
tayanch oyoqlari materiali xrom va nikil aralashmali metal (diskli oyoqlari pp). Oyoqlari jilvirlangan ishlov berilgan dastgohda shakl berilgan bo'lishi shart.

Kreslo va stullar materiali va shakliga talablar:
Tayanch qismi (oyoqlari) materiali xrom va nikil aralashmali metal. Oyoqlari jilvirlangan ishlov berilgan dastgohda shakl berilgan bo'lishi shart.

Asosiy ish stoli: NDF materialidan, qirg'oqlariga shakl berilgan va buyoq bilan ishlov berilgan bo'lishi shart.
Asosiy ish stoli o'lchamlari: Ustki qismigacha bo'lgan balandligi 700 mm, ustki qismi uzunligi 1500 mm, ustki qismi eni 750 mm dan kam emas.

Yordamchi stol: NDF materialidan, qirg'oqlariga shakl berilgan va buyoq bilan ishlov berilgan bo'lishi shart. Ustki qismigacha bo'lgan balandligi 700 mm, ustki qismi uzunligi 100 mm, ustki qismi eni 60 mm dan kam emas.

Stul yuk kutarishi: **Tayanch qismlari (Karkasi) materiali** - metal profil o'lcham 20mm×30mm li qalinligi 1,5 mm dan kam bo'lmasligi shart.

Payvandlash, bukish, shaklli qismlariga va rangiga talablar: -payvand joylari choklari mustahkam nuqsonlarsiz va jilvirlangan bo'lishi shart, metallarni qayirish bukish joylari maxsus uskunalar orqali amalga oshirilgan bo'lishi shart. Rangi jilvirlash ishlaridan so'ng sifatli buyoq mahsulotlaridan foydalangan holda amalga oshirilishi shart(bunda buyoq sifati GOST standarlariga muvofiq bo'lishi shart).

Shkaf: NDF materialidan, qirg'oqlariga shakl berilgan va buyoq bilan ishlov berilgan bo'lishi shart. Oldi qismi oynali, eni 500 mm, uzunligi 800 mm, balandligi 1800,

Mebillar, jihozlar, uskunalar shakli va tashqi ko'rinishi suratda ko'rsatilgan kabi bo'lishi shart.

Mebillar, jihozlar, uskunalar shakli va tashqi ko'rinishi suratda ko'rsatilgan kabi bo'lishi shart.

TEXNIK TOPSHIRIQ VA TEXNIK XULOSALAR UCHUN

9. Oshxona jihoz va inventarlarini saqlash uchun ustun (стоикд для хонного инвентаря)- 2 dona

Katta O'lchamdagi Zanglamaydigan Po'latdan Yasalgan Idish Quritish Javoni va Asboblar Uchun muljallangan uskuna - Idishlar, Pichoq-qoliblar va Asboblar Uchun Ko'p Funksiyali Oshxona Tashkilotchisi, Joy Tejovchi Stol Usti Saqlash O'rnatiladigan Pichoq va Asboblar saqlab quyish uchun muljallangan to'plami - Bardoshli, Ochiq Saqlash Dizayni, Yog'och Materiali Yo'q, Elektr Bo'lmagan, Uy/Oshxona Foydalanishi Uchun, Oshxona Asboblarni Tashkil Etish Uchun Ideal holatda qulay har bir oshxona jihozlari joylashishi uchun qulay, magnitli pichoqlar uchun tutqich,
Uzunligi-500 mm
Eni-300 mm
Balandligi- 700 mm
Karkas: zanglamaydigan metal
Mebillar, jihozlar, uskunalar shakli va tashqi ko'rinishi suratda ko'rsatilgan kabi bo'lishi shart.

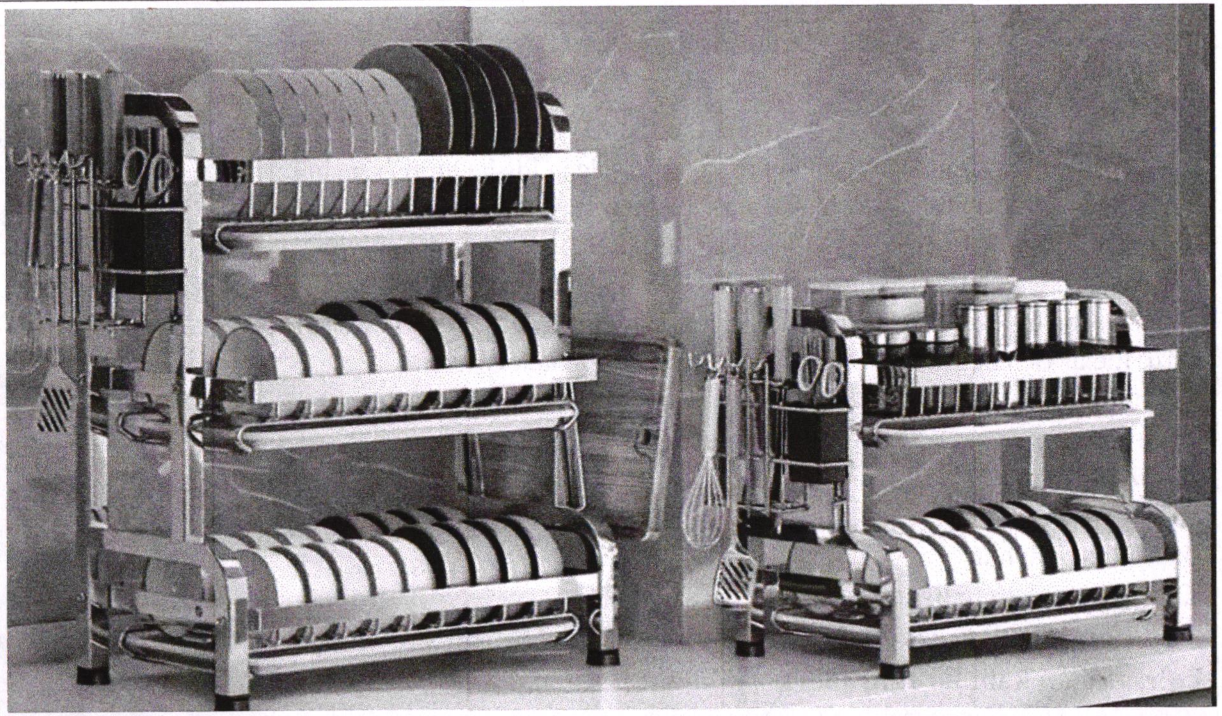

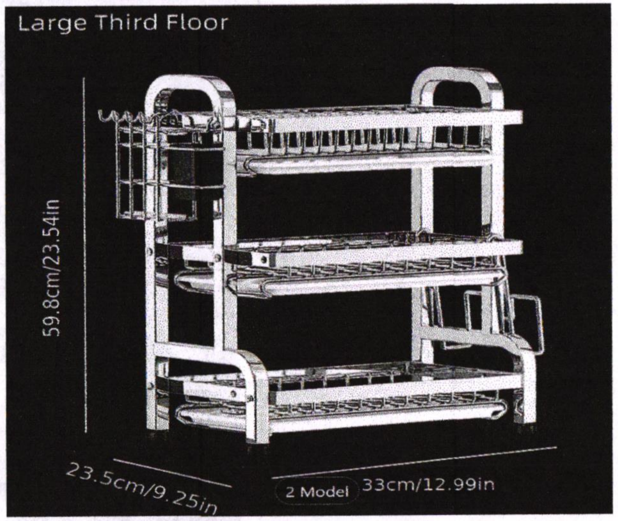

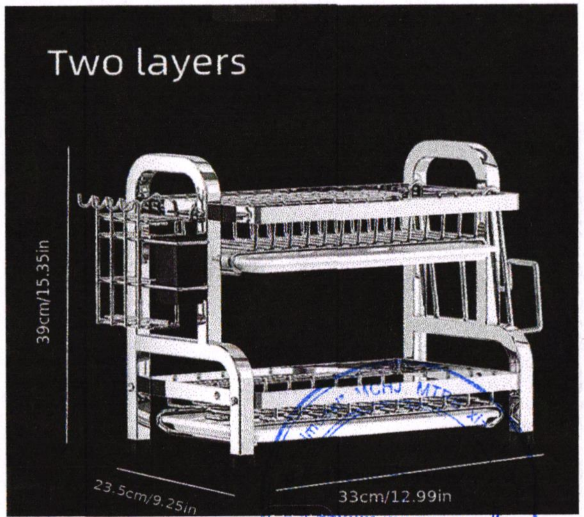

3. YANGILIGI TO‘G‘RISIDA MA’LUMOT (ISHLAB CHIQARILGAN YILI)

Yetkazib berilayotgan mahsulotlar (mebil, jihozlar uskunalar va boshqalar) sifatli, yangi, ishlab chiqarilganidan so’ng foydalanilmagan, nuqsonlardan holi, shikastlanish va kamchiliklardan holi bo‘lishi shart. Yetkazib berish muddatidan 6 (olti) oy ichida davlat yoki ishlab chiqarish standartlariga mos ravishda zavod yoki fabrikada ishlab chiqarilgan bo‘lishi shart.

4. Taqdim etilishi shart bo’lgan hujjatlar

- Ishlab chiqaruvchining guvohnoma va litsenziyasi;
- Ishlab chiqaruvchining mahsulot sifati va muvofiqligi bo‘yicha sertifikatlari;
- Ishlab chiqaruvchining kafolat taloni (kamida bir yillik).

5.YORLIG‘I (MARKIROVKA) VA QADOG ‘I BO ‘YICHA TALABLAR

5.1Mahsulotning qadog‘ida yorliq bo‘lishi va unda quyidagi yozuvlar keltirilishi lozim:

- mahsulot, tovar nomi;
- ishlab chiqaruvchisi, tovar belgisi va uning yuridik manzili;
- ishlab chiqarilgan va yaroqlilik muddati;
- mahsulotning seriya raqami va qadog‘idagi miqdori;
- mahsulotning texnik ko‘rsatkichlari;
- manipulyatsion belgilar va boshqa ma’lumotlar.

5.2. Mahsulot ishlab chiqaruvchining standart qadoqlarida bo‘lishi shart.

Mahsulotlarning qadog‘i yuklash-tushirish, transportda tashish va saqlashda mahsulotlarni har qanday ko‘rinishdagi nuqson yetishi va buzilishlardan to‘liq himoya qilishi lozim.

Nomuvofiq va sifatsiz qadoqlash tufayli mahsulot, tovarlarga yetkazilgan zarar uchun Sotuvchi (yetkazib beruvchi) to‘liq javobgar hisoblanadi.

TEXNIK TOPSHIRIQ VA TEXNIK XULOSALAR UCHUN

6. YETKAZIB BERISH, SAQLASH VA QABUL QILISH TALABLARI

6.1. Mahsulotlarning qiymati ularni yetkazib berish qiymatini o‘z ichiga olishi, Sotuvchi o‘z kuchi va mablag‘lari hisobidan belgilangan muddatlarda tovarlarni Haridor manziliga to‘liq va but holda bir yo‘la yetkazib berishi lozim.
Yetkazib berish manzili: O‘zbekiston Respublikasi, Qashqadaryo viloyati, G‘uzor tumani, Sho‘rtan qo‘rg‘oni.

6.2. Mahsulotlar yetkazib berulgunga qadar yopiq va quruq joylarda, namlik, chang va quyosh nurlaridan himoyalangan holda saqlangan bo‘lishi shart.
6.3. Mahsulot, tovarlarni qabul qilish Haridor (buyurtmachi) hududida qabul komissiyasi tomonidan amalga oshiriladi. Nomuvofiq, sifatsiz, to‘liq bo‘lmagan tovarlar qabul qilinmaydi. Qaytarish yoki almashtirib berish choralari to‘liqligicha Sotuvchi hisobidan amalga oshiriladi.

7. MAHSULOTNING SIFATI VA KAFOLATI BO‘YICHA TALABLAR

7.1. Mahsulotning sifati ushbu texnik vazifa talab va ko‘rsatkichlariga mos hamda ishlab chiqaruvchining sifat mezonlariga to‘liq javob berishi, yaroqlilik muddati o‘tmagan bo‘lishi lozim. Haridor Sotuvchi tomonidan yetkazib beriladigan har bir mahsulotning namunasidan oldindan tanishish huquqiga ega.

7.2. Sotuvchi tomonidan yetkazib beriladigan har bir mahsulot uchun kamida 12 oy kafolat muddati taqdim etilishi shart. Kafolat muddati boshlanishi sifatida mahsulotlarni Haridor manzilida qabul qilingan muddat hisoblanandi. Kafolat muddati davomida aniqlangan kamchiliklar va yetkazilgan zararlarni Sotuvchi o‘z hisobidan bartaraf etilishi va xarajatlarni qoplashi majburiyatini oladi.

TEXNIK TOPSHIRIQ VA TEXNIK XULOSALAR UCHUN

8. EKOLOGIK VA XAVFSIZLIK TALABLARI
Mahsulotlar atrof-muhitga, insonlar hayoti va sog‘ligiga zarar yetkazmasligi, saqlash, ishlatish va zararsizlantirishda xavfsiz bo‘lishi kerak. Mahsulotlarning ekologik va xavfsizlik talablari O‘zbekiston Respublikasi amaldagi qonunchilik (Qonun va qonunosti hujjatlari) talablariga javob berishi shart.

Ishlab chiqdi:

KQ xizmat yetakchi muhandisi — S. Orziqulov

MTRB guruhi muhandisi — U. Shoymardonov

Kelishildi:

IBX boshlig‘i- Bosh muhandis o‘rinbosari: — T. Diyorov

KQ xizmat boshlig’i — A.Raxmanov

KQ xizmat guruh rahbari — Y. Xolmuratov

99750 Harbiy qism boshliq o’rinbosari: — A. To’laganov

TEXNIK TOPSHIRIQ VA TEXNIK XULOSALAR UCHUN