УТВЕРЖДАЮ

Главный метролог

ООО «Шуртанский ГХК»

_____ Х. Махмудов

«_08_» _____08_____ 2021 г.

"O'zbekneftgaz" AJ
"Shurtan gaz kimyo majmuasi" MCHJ
MTRB va T xizmati
RO'YXATGA OLINDI
074/ 007-1857
2021 yil "18" 08

Техническое задание на закупку
переключатель уровня
для нужд ООО «Шуртанский ГХК»

ШГХК 2021 г.

1. ОБЩИЕ СВЕДЕНИЯ

1.1 Наименование
Переключатель уровня.
1.2 Основание и цель приобретения товара
Основание: Утверждённой годовой заявки на приобретение запасных частей, материалов и оборудования для цеха КИП и А на 2022 год. Цель: Обеспечение стабильной работы оборудования, имеющегося в технологических процессах.
1.3 Сведения о новизне (год производства/выпуска товара)
Поставляемая продукция должна быть изготовлена в год поставки или предшествующий ему и быть новой, ранее не использованной.
1.4 Код ТН ВЭД и другие международные коды при применимости
Изготовитель товара должен предоставить код ТН ВЭД или другие международные коды.

2. ОБЛАСТЬ ПРИМЕНЕНИЯ

Прочный и экономичный контроль предельного уровня доступны датчики для обнаружения сыпучих материалов. Эти простые в установке агрегаты зарекомендовали себя в большом разнообразии сыпучих материалов. Лопастные блоки монитора можно использовать для устранения переполнения бункера, поддержание заданного материала уровень, указывает на засорение конвейеров и пневматических линий или обеспечивают любую из множества функций контроля уровня. В отличие от многие другие доступные лопасти, уровень лопастей монитора индикаторы включают функцию, которая автоматически отключается двигатель агрегата, когда лопасть находится в остановленном положении, что продлевает срок службы двигателя.

Переключатель представляет собой «сухой» электрический контакт замыкания, доступный для управлять технологической функцией или цепью аварийной сигнализации. Секунда переключатель отключает питание двигателя, предотвращая блокировку ротора состоянии, тем самым продлевая срок службы мотора. Это также активирует сигнальное устройство, подключенное к тому же двигателю выключатель. Когда уровень материала падает, нагруженный растягивается пружина растяжения возвращает двигатель в исходное рабочее положение и установка снова активируется.

3. УСЛОВИЯ ЭКСПЛУАТАЦИИ

3.1 Общие условия эксплуатации

- Поворотная крышка вкл. / Выкл. - больше никаких болтов!
- Мотор отключается, когда лопасти мешают, чтобы значительно продлить срок службы мотора и снизить затраты на техническое обслуживание
- Доступ к проводке: 2 входа для кабеля провода
- Встроенная проскальзывающая муфта продлевает срок службы
- Имеются сертификаты для использования в опасных зонах (модель KAX имеет сертификаты ATEX / IECex для работы в опасных зонах)
- Стандартные блоки KA / KAX с номиналом до + 300 ° F (+ 149 ° C)
- Высокотемпературные модели с номиналом до + 750 ° F (+ 399 ° C)
- Доступна уникальная конструкция низкого напряжения постоянного тока

4. ТЕХНИЧЕСКИЕ ТРЕБОВАНИЯ

4.1 Основные технические требования

№ п/п	Наименование МТР	Требования к МТР	Ед Изм.	Требуем. кол-во
1	Переключатель уровня	Power: 230VAC, 50/60 Hz Temp: -57F to +200F external ambient Conn: 3/4" NPT	шт	2

Требования к питанию:	115 В переменного тока, 50/60 Гц; 230 В переменного тока, 50/60 Гц; 24 В переменного тока, 48 В переменного тока, 50/60 Гц;

	12/24 В постоянного тока
Потребляемая мощность:	4 Вт макс.
Температура окружающей среды при эксплуатации:	от (-40 °C) до (+ 93 °C) доп. амб.
Внутренняя температура бункера:	
Стандартный блок:	до 300 ° F (150 °C)
Высокотемпературный блок:	от 300 до 500 F (от 150 до 260 °C) без воздушного охлаждения от 500 до 750 F (от 260 до 400 °C) с воздушным охлаждением [0,5 фунтов на кв. Дюйм / 2,14 куб. Фут / мин]
Соединение кабеле провода:	Два (2) 3/4 "NPT; кабельных сальника M20 (только блоки модели KA с технологическим соединением 1-1 / 2" BSPT; Не на агрегатах KAX)
Выходы Контакты:	Двухконтурная конфигурация - Два SPDT 15 A при 250 В перем. тока, шт. Максимум Трехконтурная конфигурация - Один SPDT 15 A при 250 В перем. тока макс. Один DPDT 10 A @ 250 В переменного тока макс.
Максимальное давление:	30 фунтов на квадратный дюйм (2 бара) максимум
Чувствительность:	Минимальная плотность материала 5 фунтов / фут 3 (80 кг / м 3) (при использовании большой 3-лопастной лопасти)
Корпус:	Литой под давлением алюминий, NEMA 4 / ТИП КОРПУСА 4, IP66
Отделка корпуса:	Порошковое покрытие
Монтажное соединение:	1-1 / 4 "NPT или R 1-1 / 2 (BSPT 1-1 / 2)
Масса:	Прибл. 8-1 / 2 фунта (3,9 кг)
Материалы конструкции / аксессуары:	
Гибкая муфта:	304 нержавеющая сталь
Монтажные пластины:	Углеродистая сталь или нержавеющая сталь 304
Все лопасти, кроме Ex-Flex:	304 нержавеющая сталь
Ремень Ex-Flex:	Муфта из нержавеющей стали 304, ремень из смесовой резины и ткани
Гибкое удлинение кабеля:	304 нержавеющая сталь
Удлинитель твердого вала / защитные кожухи:	Оцинкованная или нержавеющая сталь 304
Уплотнение вала:	Нитрил
Перечни / одобрения:	
KAX:	UL и CSA: класс I, разд. 1 и 2, группы C, D; Класс II, Разд. 1 и 2, группы E, F, G ATEX: II 1/2 D c T 100°C ExtD A20 / A21 T 100°C (от -40°C до + 93°C) IP6x IEC Ex: DIP A21 IP6X T A 100°C от -40°C до + 93°C

KAX	1 = UL / CSA / CE 2 = ATEX / IECEx 1
РАБОЧЕЕ НАПРЯЖЕНИЕ	0 = 115 В переменного тока 1 = 240 В переменного тока 3 = 12/24 В постоянного тока 8 = 24 В переменного тока 9 = 48 В переменного тока

КОНФИГУРАЦИИ ЦЕПИ / ПОДКЛЮЧЕНИЕ ПРОЦЕССА	1 = 2 контура (2 SPDT) / 1-1 / 4 ″NPT 2 = 3 контура (1 SPDT, 1 DPDT) / 1-1 / 4 ″NPT 6 = 2 контура (2 SPDT) / 1-1 / 2 ″BSPT 2 7 = 3 контура (1 SPDT, 1 DPDT) / 1-1 / 2 ″BSPT 2
ТИП МОДЕЛИ	3 = KA 4 = KAX
Стиль температуры:	1 = высокая температура, CS 2 2 = высокая температура, SS 2
Примечание:	
1 Доступно только с моделью KAX.	
2 Во всех высокотемпературных конфигурациях монтажная пластина (либо # 1-0102, либо CS или # 1-0113, SS) автоматически предоставляется в качестве присоединения к процессу Резьбовые крепления недоступны. Технологическое соединение 1-1 / 2″ BSPT не доступен с выбором высокотемпературного стиля.	
Гибкая муфта 1-3335 Пружина гибкая	**Монтажные пластины**
Весла См. Раздел «Аксессуары».	1-0100 Монтажная пластина, для R 1-1 / 2 (BSPT 1-1 / 2), полумуфта, CS 1-0101 Монтажная пластина, для 1-1 / 4″ NPT, полумуфта, CS 1-0102 Монтажная пластина, для 1-1 / 4″ NPT, полная муфта, CS
Удлинитель кабеля 1-1176-2-78: Гибкое удлинение, нержавеющая сталь 304, Длина 78 дюймов (2 м) (может быть изменена в поле для более короткой длины)	1-0112 Монтажная пластина, для 1-1/4″ NPT, полумуфта, SS 1-0113 Монтажная пластина, для 1-1/4″ NPT, полная муфта, SS
Удлинители твердого вала: 1-1175-1 - # * Труба 1/4 ", SCH-40, Оцинкованный 1-1175-2 - # * Труба 1/4 ", SCH-40, 304 нержавеющая сталь Защита вала: 1-1174-1 -#* Труба 1-1 / 4 ", SCH-40, Оцинкованный 1-1175-2 -# * Труба 1-1 / 4 ", СЧ-40, 304 нержавеющая сталь	1-0115 Монтажная пластина, для R 1-1/2 (BSPT 1-1/2), полная муфта, CS 1-3316 Монтажная пластина, для 1-1/4″ NPT, сверхмощные квасцы.
* # = Длина удлинителя и ограждения - не более 144 дюймов (3,6 м) в длину. Максимальная доступная длина цельного куска составляет 72 дюйма (1,8 м).	

4.2 Требования по надежности

Средний срок службы приборов на 5 лет, эксплуатируемых при использовании агрессивных сред, средний срок службы которых зависит от свойства агрессивной среды, условий эксплуатации и применяемых материалов

4.3 Требования к конструкции, монтажно-технические требования

При замене деталей необходимо использовать только детали, производимые и поставляемые компанией. Номера позиций и наименования запасных частей указаны в соответствии с приложенной к настоящему техническому заданию технической документацией производителя.

4.4 Требования к стабильности и параметрам при воздействии факторов внешней среды

При воздействии факторов внешней среды необходимо избегать вредных воздействие, таких как высокая температура и агрессивная окружающая среда, а также обеспечивать защиту от механического повреждения при хранении транспортировке и упаковке.

4.5 Требования к контрольно-измерительным приборам и автоматике

В соответствии с требованием изготовителя.

4.6 Требования к маркировке
Маркировка оборудования должна выполняться на русском (или на английском) языке, должна иметь четкие обозначения. Также указывается изготовитель, номер партии и дата изготовления. Маркировка должна сохраняться на весь срок службы поставляемого оборудования.
4.7 Требования к размерам и упаковке
Поставка товара производится в таре/упаковке. Тара и упаковка должны иметь товарный вид, обеспечивать сохранность изделий от механического повреждения при погрузочно-разгрузочных работах, в период транспортировки, а также при длительном хранении, (в соответствии с требованием изготовителя). Обеспечивать защиту от механического повреждения при хранении транспортировке и упаковке.

5. ТРЕБОВАНИЯ ПО ПРАВИЛАМ СДАЧИ И ПРИЕМКИ

5.1 Порядок сдачи и приемки
Товар должен приниматься после входного контроля и составления акта в соответствии с договором. Заказчик производит приемку товара по количеству, качеству и комплектности партии, и внешним признакам сохранности товара (наличие механических повреждений, видимая деформация отдельных узлов и деталей товара и иные подобные явные признаки повреждений) в соответствии с транспортными и сопроводительными документами, сертификатами качества завода-изготовителя. Настоящим, стороны договариваются, что визуальный осмотр товара, произведенный представителем Заказчика, должен быть абсолютным и окончательным для сторон для определения соответствия по количеству, комплектности и внешним признакам сохранности товара при его транспортировке. Продукция должна иметь сертификаты соответствия и протоколы сертификационных испытаний, подтверждающие заявленные характеристики, сопровождаться документацией по монтажу, наладке и эксплуатации. Вся сопроводительная документация должна быть составлена на русском или английском языках и передана Заказчику вместе с поставляемой продукцией. Поставляемое оборудование должно быть рассчитано на эксплуатацию в непрерывном режиме круглосуточно в заданных условиях в течение установленного срока службы. Маркировка оборудования должна выполняться на русском и английском языках, и иметь четкие обозначения. Также указывается изготовитель, номер партии и дата изготовления. Маркировка должна сохраняться на весь срок службы поставляемого оборудования. Предлагаемые участником варианты технических параметров и характеристик оборудования и материалов не указанные в ТЗ, согласовываются дополнительно. При приемке товара от перевозчика, Заказчик (грузополучатель) обязан проверить соответствие товара сведениям, указанным в договоре, спецификациях или дополнительных соглашениях к нему, а также в транспортных, сопроводительных документах, сертификатах качества завода-изготовителя. В случае, если при приемке товара после его получения от перевозчика будет выявлено несоответствие товара по качеству/количеству, Заказчик (грузополучатель) обязан приостановить приемку товара, принять меры по обеспечению сохранности товара и предотвращению смешения с другим однородным товаром и уведомить об этом Продавца в письменной форме в течение 5 (пяти) рабочих дней с момента обнаружения недостатков. Продавец обязан направить Заказчику (грузополучателю) не позднее 10 (десяти) рабочих дней с момента получения уведомления ответ об участии своего представителя в дальнейшей приемке товара. Представитель Продавца должен явиться для участия в приемке товара в разумный срок, не превышающий 20 (двадцати) календарных дней с даты получения уведомления.
5.2 Требования по передаче заказчику технических и иных документов при поставке оборудования
Поставщик обязан предоставить следующие документы, подтверждающие соответствие продукции установленным требованиям: Сертификаты (декларации) соответствия требованиям ГОСТ и безопасности; Спецификация основных комплектующих оборудования с указанием производителей, а также приложением сертификатов соответствия на них; Документация по монтажу, наладке и эксплуатации на русском и английском языках; Все поставляемое оборудование проходит входной контроль, с представителем участника при получении оборудования на склад.

Товар должен сопровождаться следующей документацией:
-необходимо предоставить сертификат соответствия товара;
- счёт-фактура (инвойс) Продавца с описанием товара, указанием количества, цены единицы товара и общей суммы;
- транспортная накладная, выпущенная на имя грузополучателя, наименование Заказчика, номер и даты подписания действующего контракта;
- сертификат о происхождении страны товара с указанием номера и даты инвойса;
- упаковочный лист;
- сертификат о качестве товара, выписанного производителем;
- паспорт безопасности товара.

5.3 Требования к страхованию оборудования

Товар должен быть, застрахован. Поставляемое товар должно быть рассчитано на эксплуатацию в непрерывном режиме круглосуточно в заданных условиях в течение установленного срока службы.

6. ТРЕБОВАНИЯ К ТРАНСПОРТИРОВАНИЮ

После изготовления запасных частей упаковывать в коробку и обеспечивать защиту от механического повреждения.
Товар должен быть отгружен в экспортной стандартной упаковке (закрытая, герметичная упаковка, исправная) изготовителя, обеспечивающей полную её сохранность от всякого рода повреждений при длительном хранении и перевозке продукции с учётом нескольких перегрузок в пути. Иные варианты и размеры упаковок подлежат дополнительному согласованию с Заказчиком при условии их приемлемости
Доставка оборудования осуществляется за счет Поставщика путем отгрузки продукции автомобильным и/или железнодорожным транспортом в адрес грузополучателя, иные способы отгрузки могут производиться только по письменному одобрению Заказчика.
При ошибочной отгрузке оборудования не по адресу, Поставщик своими силами за свой счет производит переадресацию продукции в пункт назначения, указанный в договоре.

7. ТРЕБОВАНИЯ К ХРАНЕНИЮ

При хранении запасных частей необходимо избегать вредных воздействий, таких как высокая температура и агрессивная окружающая среда и обеспечивать защиту от механического повреждения.

8. ТРЕБОВАНИЯ К ОБЪЕМУ И/ИЛИ СРОКУ ПРЕДОСТАВЛЕНИЯ ГАРАНТИЙ

Срок гарантии на поставляемые материалы и оборудование – в соответствии с паспортом завода-изготовителя, но не менее 12 месяцев. Время начала исчисления гарантийного срока – с момента ввода оборудования в эксплуатацию.
Участник должен за свой счет и сроки, согласованные с заказчиком, устранять любые дефекты в поставляемом оборудовании, материалах, выявленные в течение гарантийного срока.
В случае выхода из строя оборудования участник обязан направить своего представителя для участия в составлении акта, фиксирующего дефекты, согласования порядка и сроков их устранения не позднее 5 дней со дня получения письменного извещения заказчика. Гарантийный срок в этом случае продлевается соответственно на период устранения дефектов.

9. ЭКОЛОГИЧЕСКИЕ И САНИТАРНЫЕ ТРЕБОВАНИЯ

Товар не должен причинять какой-либо ущерб окружающей среде.

10. ТРЕБОВАНИЯ ПО БЕЗОПАСНОСТИ

Товар должно быть безопасным при его эксплуатации, хранении, а также утилизации.

11. ТРЕБОВАНИЯ К КАЧЕСТВУ И КЛАССИФИКАЦИИ

Качество и комплектность поставляемой продукции должны соответствовать условиям договора, требованиям НД. Качество продукции удостоверяется сертификатом (паспортом) качества, а также иными документами, предусмотренными действующим законодательством, подтверждающими качество продукции. При отклонении показателей,

товар возвращается в адрес Поставщика и за его счет. Замена продукции должна быть произведена в течение 14 календарных дней. В случае, если участник предлагает к поставке товар по другой нормативно-технической документации (аналог, эквивалент), необходимо к заявке участника в запросе цен приложить заверенные документы: сертификат/декларацию соответствия, выписку из ТУ паспорта на товар, а также любые другие заверенные документы на усмотрение участника процедуры закупки, подтверждающие соответствие технических характеристик предполагаемого к поставке товара требованиям Заказчика.

12. ТРЕБОВАНИЯ К КОЛИЧЕСТВУ, КОМПЛЕКТАЦИИ, МЕСТУ И СРОКУ (ПЕРИОДИЧНОСТИ) ПОСТАВКИ

№	Наименование	Количество
1.	Переключатель уровня Power: 230VAC, 50/60 Hz Temp: -57F to +200F external ambient Conn: 3/4" NPT	2 шт

Доставка оборудования осуществляется за счет Поставщика путем отгрузки продукции автомобильным и/или авиатранспортом в адрес грузополучателя, иные способы отгрузки могут производиться только по письменному одобрению Заказчика. Срок поставки товара 2 месяца (60 календарных дней).

При ошибочной отгрузке оборудования не по адресу, Поставщик своими силами за свой счет производит переадресацию продукции в пункт назначения, указанный в договоре.

Грузополучатель: Заказчик–ООО «Шуртанский ГХК», Республика Узбекистан, Кашкадарьинская область, Гузарский район, посёлок Шуртан, 180300, www.sgcc.uz, sgcc@sgcc.uz

13. ПЕРЕЧЕНЬ ПРИНЯТЫХ СОКРАЩЕНИЙ

№ п/п	Сокращение	Расшифровка сокращения
1	ТЗ	*Технического задания*
2	НД	*Нормативная документация*

14. ПЕРЕЧЕНЬ ПРИЛОЖЕНИЙ

№ п/п	Наименование приложения	Количество листов
1	Чертёж и спецификации прибора в английским языке	2

Разработано:

Мастер цеха КИП и А: _____ Д. Хўжамуратов__

Начальник участка АСУТП: _____ У. Абдуллаев

Начальник цеха КИП и А: _____ З. Жалилов__

Заместитель главного метролога _____ О. Ачилов_

Ведущий инженер СУМТР: _____ М. Хобиев

"O'zbekneftgaz" AJ Shurtan gaz kimyo majmuasi" MCHJ MTRB va T xizmati RO'YXATGA OLINDI 074/007-185T 2021 yil "18" 08

"O'zbekneftegaz" AJ
"Shurtan gaz kimyo majmuasi" MCHJ
MTRB va T xizmati
RO'YXATGA OLINDI
074/007-185
2021 yil 18 08

MECHANICALS/WIRING DIAGRAM

DIMENSIONS ARE SHOWN IN INCHES WITH MILLIMETER EQUIVALENT IN BRACKETS

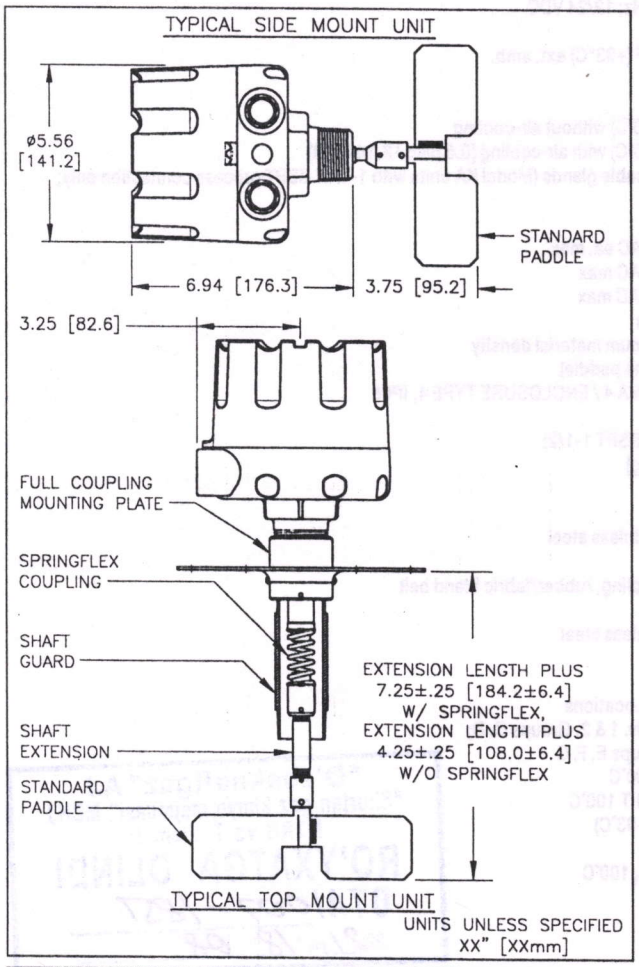

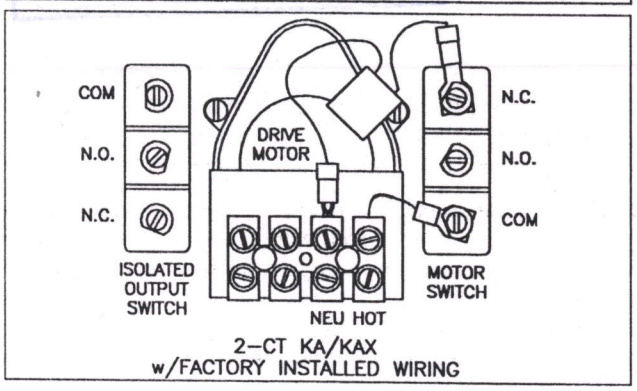

ORDERING INFORMATION

Model KA & KAX

1 - 8 X X X - X X

MODEL TYPE
3 = KA
4 = KAX

OPERATING VOLTAGE
0 = 115VAC
1 = 240VAC
3 = 12/24VDC
8 = 24VAC
9 = 48VAC

APPROVALS
1 = UL/CSA/CE
2 = ATEX/IECEx[1]

TEMPERATURE STYLE
1 = Hi-temp, CS[2]
2 = Hi-temp, SS[2]
Blank, none

CIRCUIT CONFIGURATIONS/PROCESS CONNECTION
1 = 2 circuits (2 SPDT)/1-1/4" NPT
2 = 3 circuits (1 SPDT, 1 DPDT)/1-1/4" NPT
6 = 2 circuits (2 SPDT)/1-1/2" BSPT[2]
7 = 3 circuits (1 SPDT, 1 DPDT)/1-1/2" BSPT[2]

Note:
1 Available with Model KAX only.
2 On all high temperature configurations a mounting plate (either #1-0102, CS or #1-0113, SS) is automatically furnished as the process connection. Threaded mounts are not available. 1-1/2" BSPT process connection is not available with high temperature style selection.

ACCESSORIES

Flexible Coupling
1-3335 Spring flex

Paddles
See "Accessories" section

Cable Extension
1-1176-2-78: Flexible extension, 304 SS, 78 inches (2 m) length (can be modified in the field for shorter length)

Solid Shaft Extensions:
1-1175-1-#* 1/4" Pipe, SCH-40, Galvanized
1-1175-2-#* 1/4" Pipe, SCH-40, 304 Stainless Steel

Shaft Guards:
1-1174-1-#* 1-1/4" Pipe, SCH-40, Galvanized
1-1174-2-#* 1-1/4" Pipe, SCH-40, 304 Stainless Steel

Mounting Plates
1-0100 Mounting plate, for R 1-1/2 (BSPT 1-1/2), half coupling, CS
1-0101 Mounting plate, for 1-1/4" NPT, half coupling, CS
1-0102 Mounting plate, for 1-1/4" NPT, full coupling, CS
1-0112 Mounting plate, for 1-1/4" NPT, half coupling, SS
1-0113 Mounting plate, for 1-1/4" NPT, full coupling, SS
1-0115 Mounting plate, for R 1-1/2 (BSPT 1-1/2), full coupling, CS
1-3316 Mounting plate, for 1-1/4" NPT, heavy duty alum.

* # = Extension and guard lengths - not to exceed 144 inches (3.6 m) in length. Maximum available single piece length is 72 inches (1.8 m). Contact factory for more details.

SPECIFICATIONS

Power Requirements:	115 VAC, 50/60 Hz; 230 VAC, 50/60 Hz; 24 VAC, 48 VAC 50/60 Hz; 12/24 VDC
Power Consumption:	4W max.
Ambient Operating Temperature:	-40°F (-40°C) to +200°F (+93°C) ext. amb.
Internal Bin Temperature:	
Standard Unit:	to 300°F (150°C)
Hi-Temp Unit:	300 to 500°F (150 to 260°C) without air-cooling 500 to 750°F (260 to 400°C) with air-cooling [0.5 psig / 2.14 CFM]
Conduit Connection:	Two (2) 3/4" NPT; M20 cable glands (Model KA units with 1-1/2" BSPT process connection only; Not on KAX units)
Outputs Contacts:	
2-Circuit Configuration -	Two SPDT 15A @ 250 VAC ea. max
3-Circuit Configuration -	One SPDT 15A @ 250 VAC max One DPDT 10A @ 250 VAC max
Maximum Pressure:	30 PSI (2 bar) maximum
Sensitivity:	5 lb./ft^3 (80 kg/m^3) minimum material density (when using large 3-vane paddle)
Housing:	Die cast aluminum, NEMA 4 / ENCLOSURE TYPE 4, IP66
Housing Finish:	Powder coating
Mounting Connection:	1-1/4" NPT or R 1-1/2 (BSPT 1-1/2)
Weight:	Approx. 8-1/2 lb. (3.9 kg)
Materials of construction/accessories:	
Flexible Coupling:	304 stainless steel
Mounting Plates:	Carbon steel or 304 stainless steel
All Paddles except Ex-Flex:	304 stainless steel
Ex-Flex Belt:	304 stainless steel coupling, rubber/fabric blend belt
Flexible Cable Extension:	304 stainless steel
Solid Shaft Extension/Guards:	Galvanized or 304 stainless steel
Shaft Seal:	Nitrile
Listings/Approvals:	
KA:	UL and CSA: Ordinary Locations
KAX:	UL and CSA: Class I, Div. 1 & 2, Groups C, D; Class II, Div. 1 & 2, Groups E, F, G ATEX: Ex II 1/2 D c T 100°C ExtD A20/A21 T 100°C (Ta -40°C to +93°C) IP6x IEC Ex: DIP A21 IP6X T_A 100°C -40°C to +93°C
All Models:	CE Mark

"O'zbekneftgaz" AJ
"Shurtan gaz kimyo majmuasi" MCHJ
MTRB va T xizmati
RO'YXATGA OLINDI
074/007-185T
2021 yil "18" 08